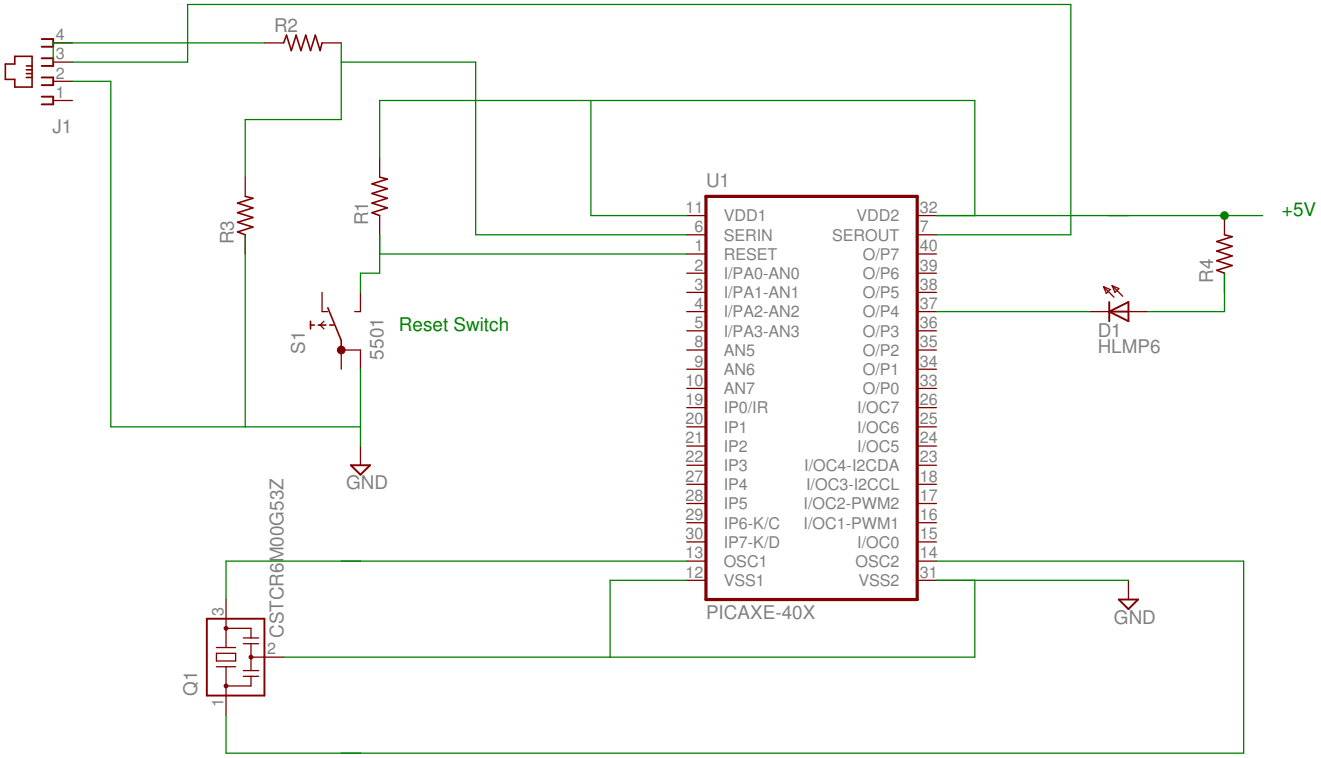
J1
R2
R3
R1
S1
5501
Reset Switch
GND
U1
VDD1
SERIN
RESET
I/PA0-AN0
I/PA1-AN1
I/PA2-AN2
I/PA3-AN3
AN5
AN6
AN7
IP0/IR
IP1
IP2
IP3
IP4
IP5
IP6-K/C
IP7-K/D
OSC1
VSS1
VDD2
SEROUT
O/P7
O/P6
O/P5
O/P4
O/P3
O/P2
O/P1
O/P0
I/OC7
I/OC6
I/OC5
I/OC4-I2CDA
I/OC3-I2CCL
I/OC2-PWM2
I/OC1-PWM1
I/OC0
OSC2
VSS2
PICAXE-40X
+5V
R4
D1
HLMP6
GND
Q1
CSTCR6M00G53Z